Memorial Descritivo

O presente memorial tem por finalidade descrever os materiais que devem ser empregados na confecção de dois balcão e dois carrinhos que será entregue e montado da UBS da cidade nos consultórios odontológicos, observar que as pias de inox já estão fixadas no local, estas devem ser desinstaladas e instaladas sobre os balcão novos.

O balcão e carrinho deverá ser confeccionado em MDF laminado melamínico na cor branca com acabamento liso.

A espessura do MDF que deve ser utilizado é 6mm para o fundo dos armários e gavetas e 18mm para o restante da estrutura.

Os pés dos balcão devem ser em alumínio anodizado com espessura mínima de 50mm de diâmetro com seu interior cheio com madeira e espigado na estrutura que da suporte ao assoalho do balcão. Todos os pés devem possuir acabamento em sua base.

As corrediças das gavetas devem ser do modelo telescópica.

As portas devem ter dobradiças de mola com amortecedor.

Os puxadores devem ser metálicos, arredondados do tipo alça, com acabamento cromado e entrefuro de 12,8mm.

Os carrinhos deverão ter rodinhas na altura especificada sendo todas giratórias e as da frente com freio.

Nova Palma, 01 de outubro de 2019.

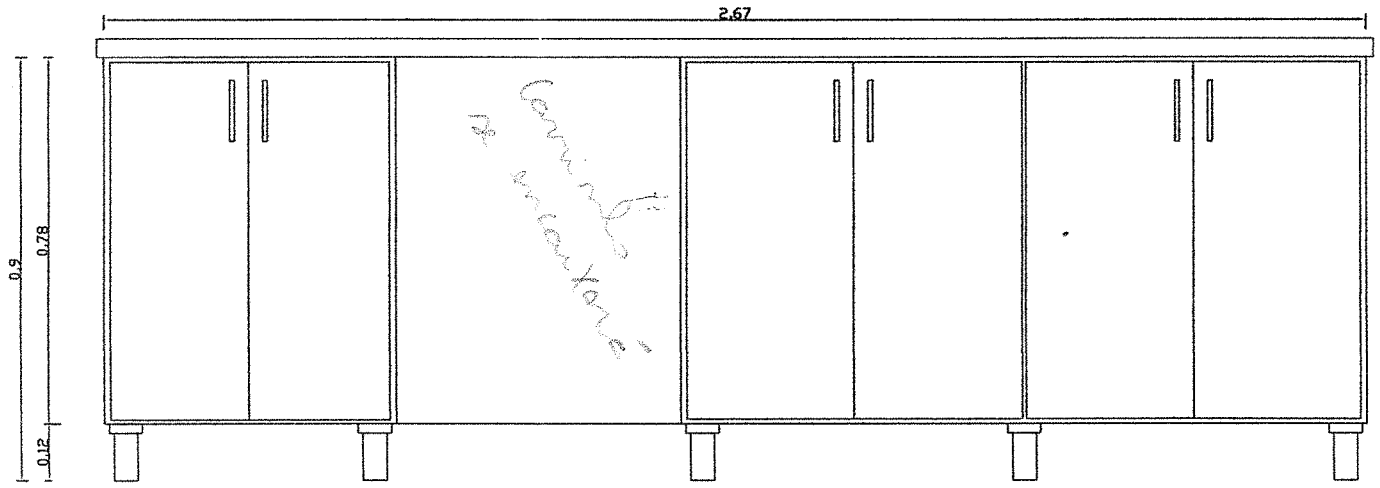

Vista Frontal

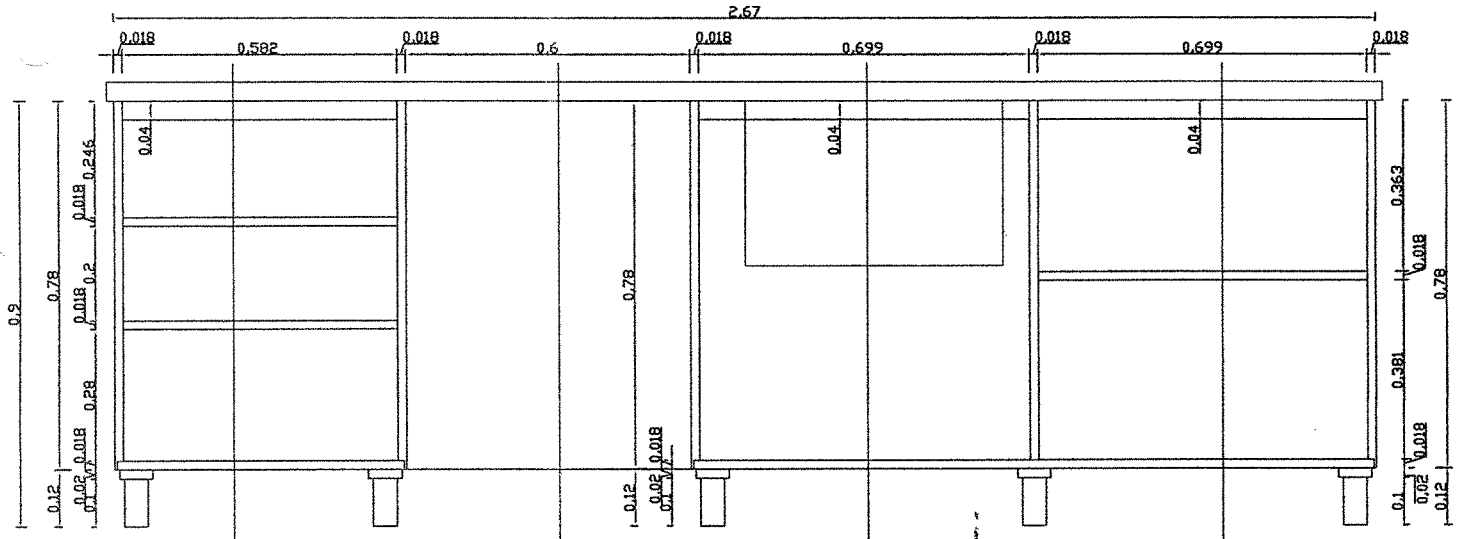

Corte A Corte B Corte C Corte D

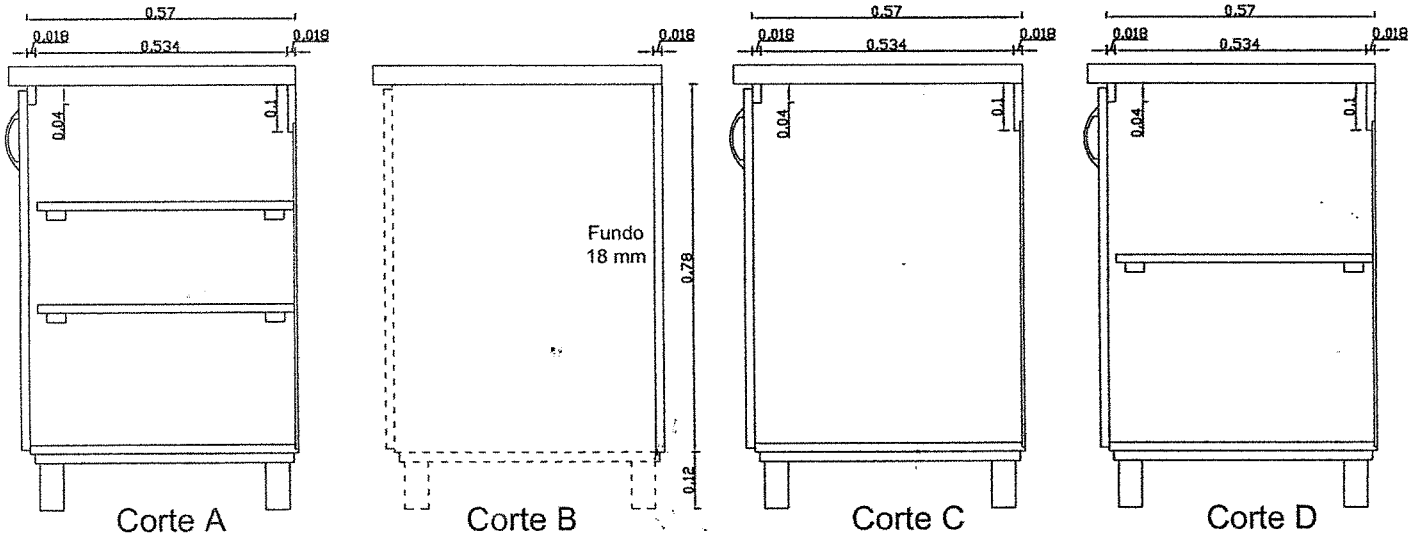

Corte A Corte B Corte C Corte D

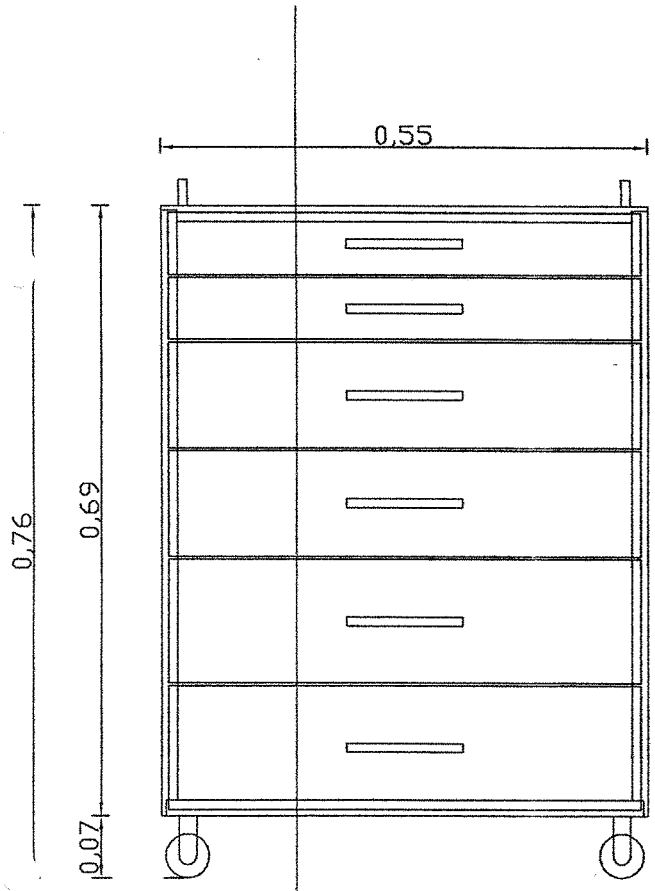

Corte A

Vista Frontal

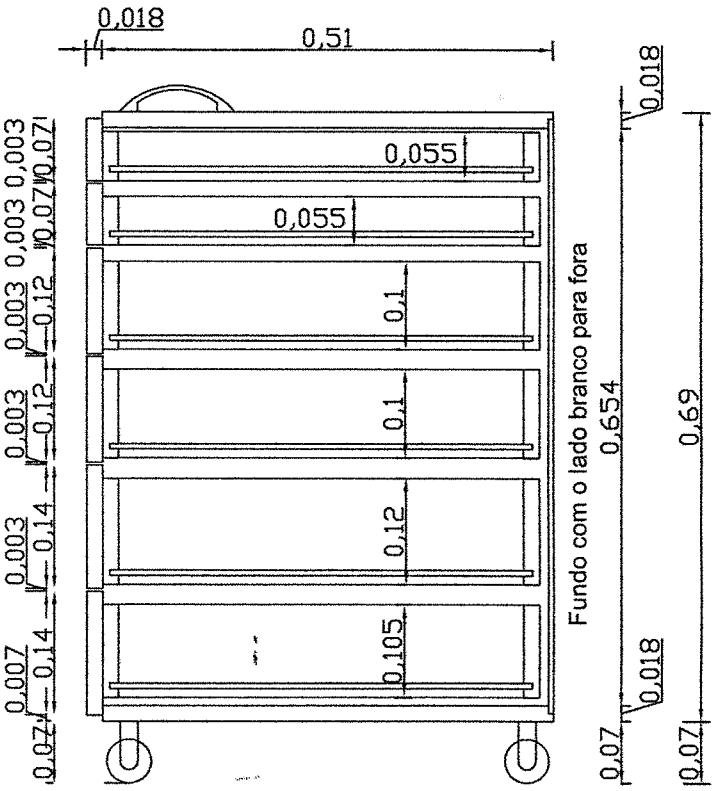

Corte A